136KHz帯用 BPF（バンドパス・フィルタ）部品セット

この 136KHz帯用 BPFは、CQ ham radio誌 2011年 9月号 P124～131 136KHzアンテナの考察　周辺機器②に 掲載されたもので、おなじみの「**改定新版 定本トロイダル・コア活用百科**」の著者　JF1DMQ 山村英穂氏が設計紹介されたものです
詳細は、CQ ham radio誌 2011年 9月号 P124～131 をご覧ください
136KHz BPF部品セットを頒布販売することになりました　お役に立てれば幸いです

136KHz帯用　BPF 構成図

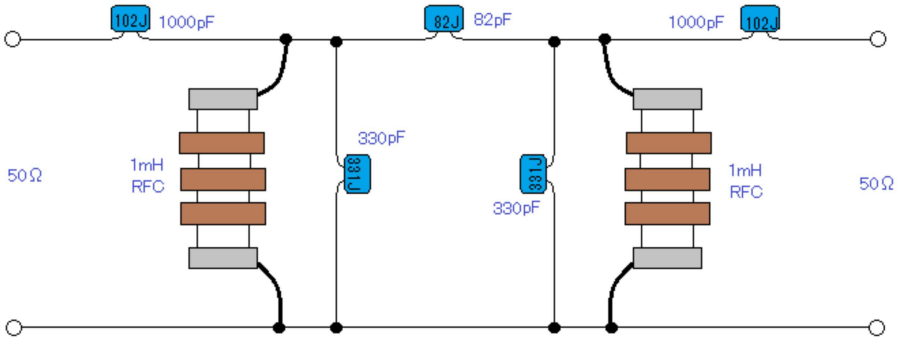

部品セット内容

部　品　表		
品　名	数量	写　真
RF CHOKE COIL 1mH 200mA	2	
積層セラミックコンデンサ 1000 PF 温度補償用CH 5%	2	表示102J
積層セラミックコンデンサ 330 PF 温度補償用CH 5%	2	表示331J　背面にチョコレート色付け
積層セラミックコンデンサ 82 PF 温度補償用CH 5%	1	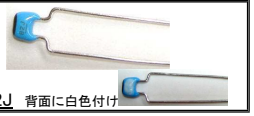 表示82J　背面に白色付け

136KHz帯用BPF回路

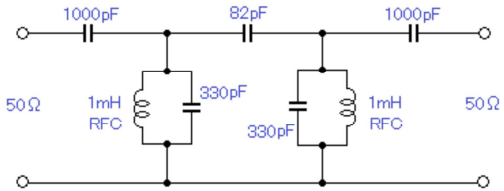

136KHz帯用BPF代表特性

有限会社 大進無線
〒410-0022 沼津市大岡 2223-14　TEL 055-925-4961　FAX 055-925-4962
URL http://www.ddd-daishin.co.jp/　E-mail info@ddd-daishin.co.jp.

注文番号		部品名　型番	税込販売価格
LF-1		136kHzBPF 部品セット	1,240円
LF-2	 L-3522-6P　＋　136kHzBPF 部品セット	136kHzBPF部品セット ＋6Pラグ板　0.5スズ引線20cm サトーパーツラグ板 L-3522-6Pと パーツセットの組合せ	1,480円
LF-3		M-J型コネクタ　角座　MR-S テフロン2個組み	1,155円
LF-4		プラケース　SW-100S	275円
.	.	.	.
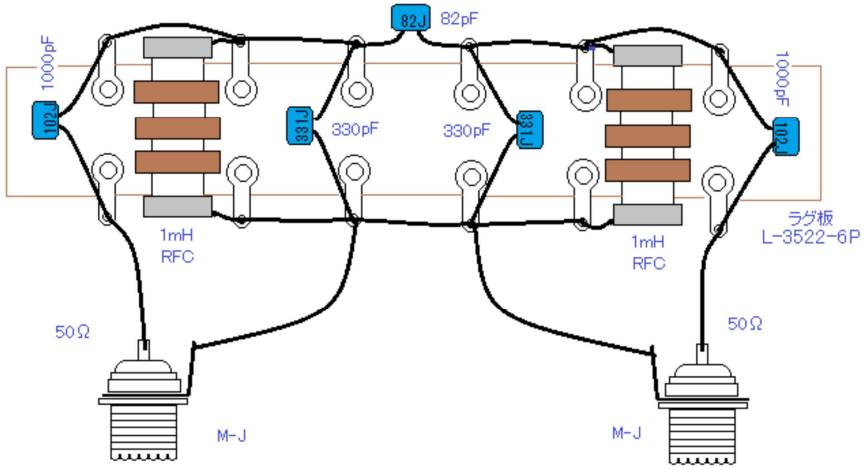
136KHz帯用　BPF　ラグ板　L-3522-6P 使用　配線例